Normalprofil 1, 1:50

KM 20.96 m

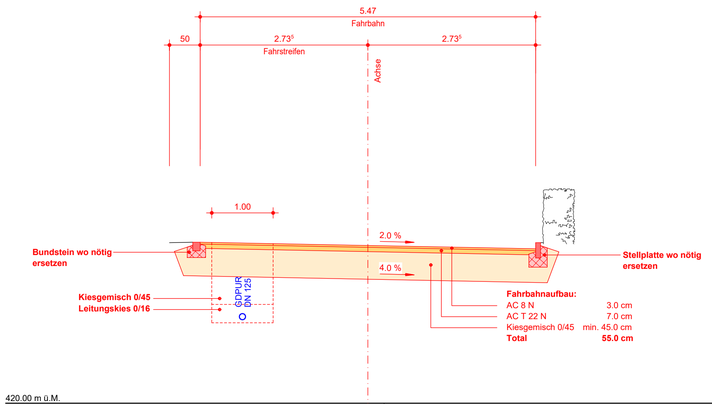

Normalprofil 2, 1:50

KM 124.93 m

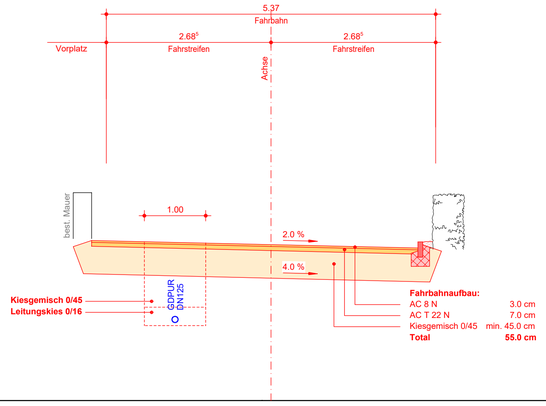

Normalprofil 3, 1:50

KM 215.07 m

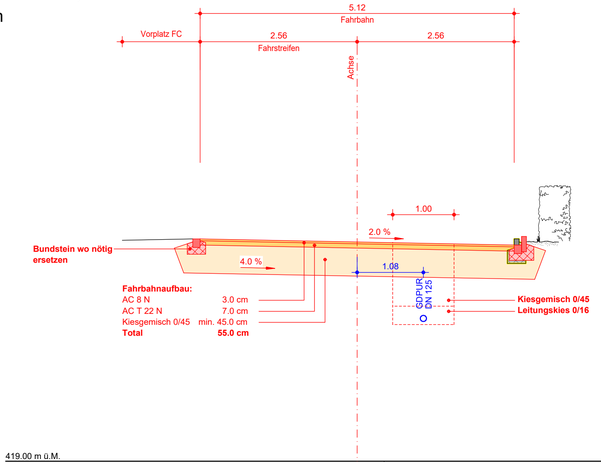

Normalprofil 4, 1:50

KM 248.43 m

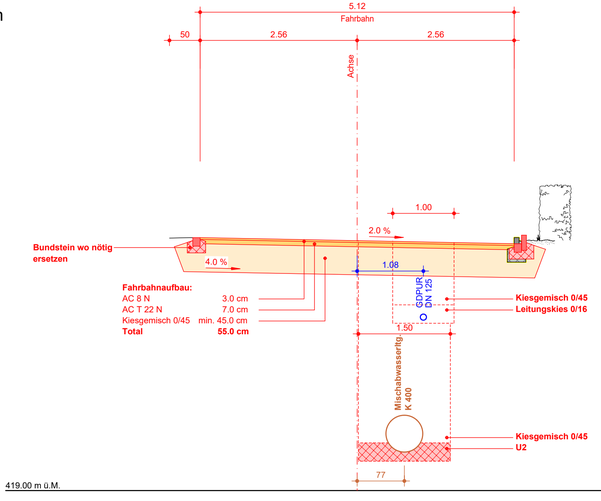

Bauherr : Gemeinde Dottikon

Projekt : Sanierung Heuerweg

Projektstufe : Bauprojekt

Plan : **Normalprofil 1:50**

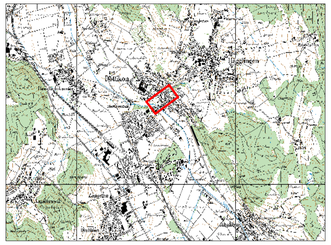

CES Bauingenieur AG
Burgherr + Partner
Rohrerstrasse 3, 5001 Aarau
T 062 834 31 80, F 062 834 31 85
info.aarau@cesag.ch, www.cesag.ch

Erst.	mor	Dat.	03.02.2022	Gepr.	Stw
Rev.	mf	Dat.	01.09.2022	Gepr.	Bu
Format	45 x 84				
Dokument / Plan-Nr.	21014.0 -2401				